KC 62

Schulstuhl nach EN 1729 in vier Größen und vier Gestellvarianten



Ein Stuhl, der mitwächst.



KC 62

Der KC 62 ist ein Schalenstuhl für Schule, Hochschule und Weiterbildung. Vier Größen nach DIN EN 1729 decken alle Altersstufen ab – vom Grundschulkind bis zum Erwachsenen. Die Sitzschale aus Polypropylen mit mindestens 30 % Recyclinganteil hat einen integrierten Griff im Rücken und lässt sich mit vier Gestellen kombinieren.

Richtig sitzen ist die Grundlage für konzentriertes Lernen. Die Norm DIN EN 1729 legt deshalb fest, wie Sitzhöhe und Körpergröße zusammenpassen. Der KC 62 folgt diesem Raster in vier Größen: Größe 3 (Sitzhöhe 350 mm, ca. 6–7 Jahre), Größe 4 (380 mm, ca. 8–10 Jahre), Größe 5 (430 mm, ca. 11–13 Jahre) und Größe 6 (460 mm, ab 14 Jahren und für Erwachsene). Zwei Schalengrößen decken die vier Höhen ab.

Die Schale besteht aus glasfaserverstärktem Polypropylen mit mindestens 30 % Post-Industrial-Recyclat und ist nach PSV MixEco zertifiziert. Sechs Farben stehen zur Wahl – von Perlgrau und Tiefblau bis zu Korallenrot,





KC 62

Gelb, Himmelblau und Wassergrün. Der in die Rückenlehne eingeformte Griff macht das Umstellen im Klassenraum einfach.

Als Gestell gibt es das 4-Bein-Gestell aus Stahlrohr Ø 22 × 2 mm (alle vier Größen), das 4-Bein-Gestell mit Rollen (Größe 4–6), den Freischwinger „reverse" aus Stahl (Größe 3 und 6) sowie ein Drehgestell mit Gasfeder und 5-Stern-Fuß (Größe 6). Der Freischwinger lässt sich zum Reinigen auf die Tischplatte hängen. Alle Gestellvarianten außer dem Drehgestell sind bis zu fünf Stück stapelbar und nach EN 1729-1/-2 geprüft.

KC 62 — Spezifikationen

- vier Größen nach DIN EN 1729 – Sitzhöhe 350, 380, 430 und 460 mm
- Sitzschale aus Polypropylen mit mind. 30 % Recyclinganteil, PSV-MixEco-zertifiziert
- Griff in der Rückenlehne eingeformt – leicht umzustellen
- vier Gestelle: 4-Bein, 4-Bein mit Rollen, Freischwinger, Drehgestell
- bis zu 5 Stühle stapelbar (alle Gestelle außer Drehgestell)
- Freischwinger zum Reinigen auf den Tisch hängbar
- geprüft nach EN 1729-1 und EN 1729-2

Maße

Breite	**533 mm**
Tiefe	**526 mm**
Gesamthöhe	**825 mm**
Sitzhöhe	**460 mm**

Maße für KC 62 4L in Größe 6. Größe 5: B 530 × T 525 × H 806 mm, Sitzhöhe 430 mm. Größe 4: B 444 × T 435 × H 690 mm, Sitzhöhe 380 mm. Größe 3: B 440 × T 420 × H 658 mm, Sitzhöhe 350 mm. Rollen-, Freischwinger- und Drehgestell siehe Maßzeichnungen.

Material & Farben

Sitzschale

Polypropylen, glasfaserverstärkt, mind. 30 % Recyclat (PIR), PSV MixEco – in 6 Farben

4-Bein-Gestell (mit und ohne Rollen)

Stahlrohr rund Ø 22 × 2 mm nach UNI EN 10305-3

Freischwinger

Stahl (Gestell 5,21 kg)

Drehgestell

5-Stern-Fuß Kunststoff schwarz Ø 677 mm, Gasfeder, Rollen

Oberfläche Stahlgestell

Pulverbeschichtung Epoxid-Polyester (ca. 50 µm) schwarz strukturiert oder lichtgrau RAL 7035 feinstruktur – oder verchromt (ca. 5 µm)

Gleiter

Polypropylen

Gestellfarben

Schwarz strukturiert

Lichtgrau feinstruktur
RAL 7035

Chrom glänzend

Sitzschale

Wassergrün

Gelb

Himmelblau

Perlgrau

Korallenrot

Tiefblau

Modellvarianten

KC 62 4L	4-Bein-Gestell Stahlrohr Ø 22 mm, Gleiter – Größe 3, 4, 5 und 6, bis 5 Stück stapelbar
KC 62 4R	4-Bein-Gestell Stahlrohr mit Rollen – Größe 4, 5 und 6, bis 5 Stück stapelbar
KC 62 CL	Freischwinger „reverse" Stahl, auf den Tisch hängbar – Größe 3 und 6, bis 5 Stück stapelbar
KC 62 G5	Drehgestell mit Gasfeder, 5-Stern-Fuß Kunststoff schwarz Ø 677 mm, Rollen – Größe 6, Sitzhöhe 365–495 mm

alysee

alysee GmbH
Goethestraße 7 · D-66763 Dillingen/Saar
+49 6831 976122 · hello@alysee.de · www.alysee.de
Möbel und Einrichtungen für den Projektbereich

Dieses Produkt online ansehen

Maßzeichnungen

KC 62 4L – 4-Bein-Gestell, Größe 6

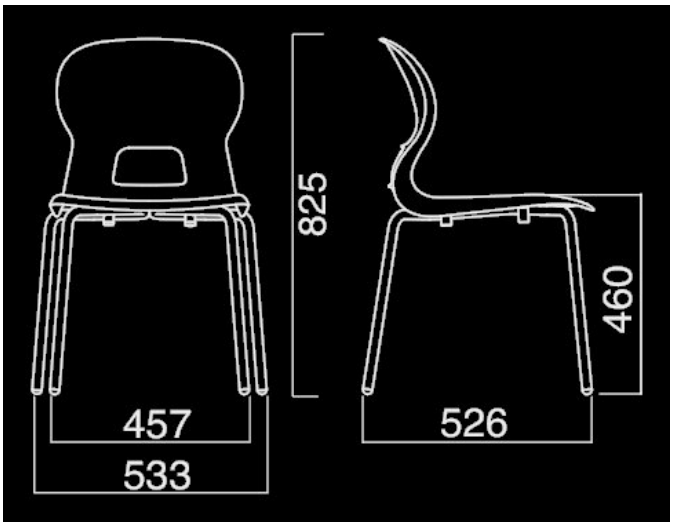

KC 62 4L – 4-Bein-Gestell, Größe 5

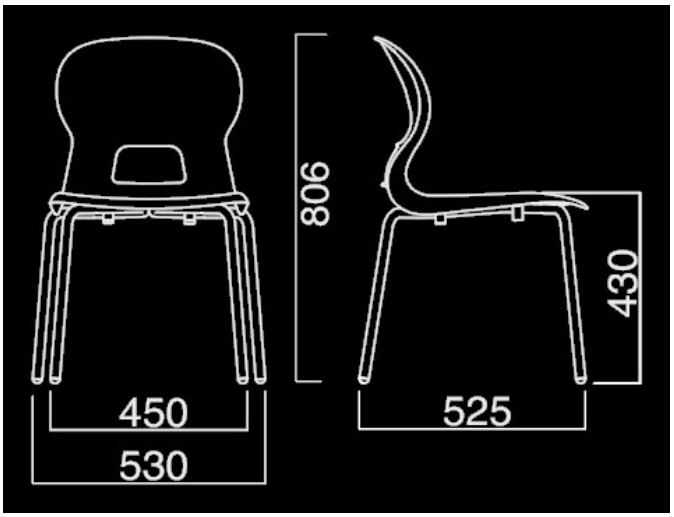

KC 62 4L – 4-Bein-Gestell, Größe 4

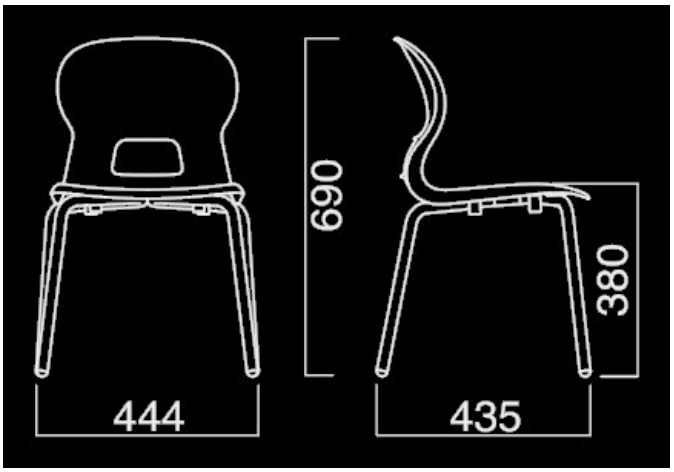

KC 62 4L – 4-Bein-Gestell, Größe 3

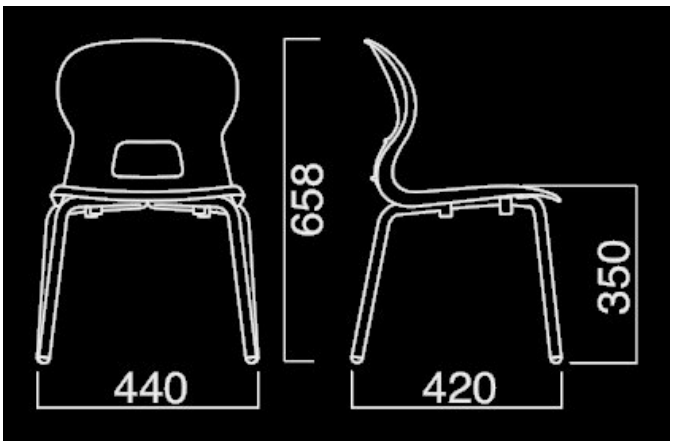

KC 62 4R – 4-Bein-Gestell mit Rollen, Größe 6

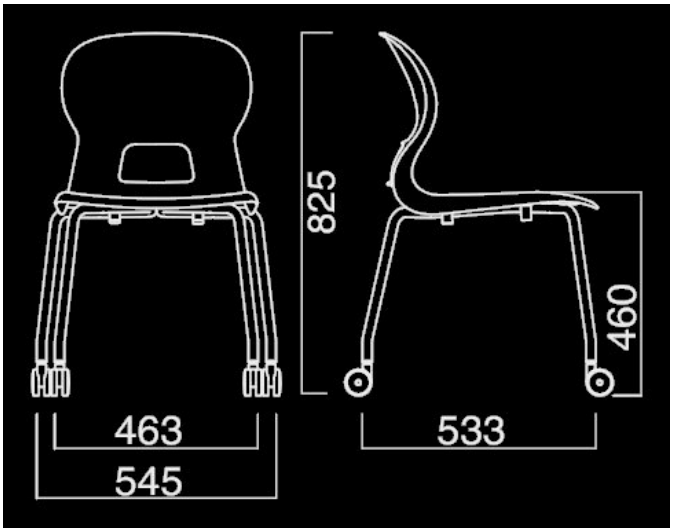

KC 62 4R – 4-Bein-Gestell mit Rollen, Größe 5

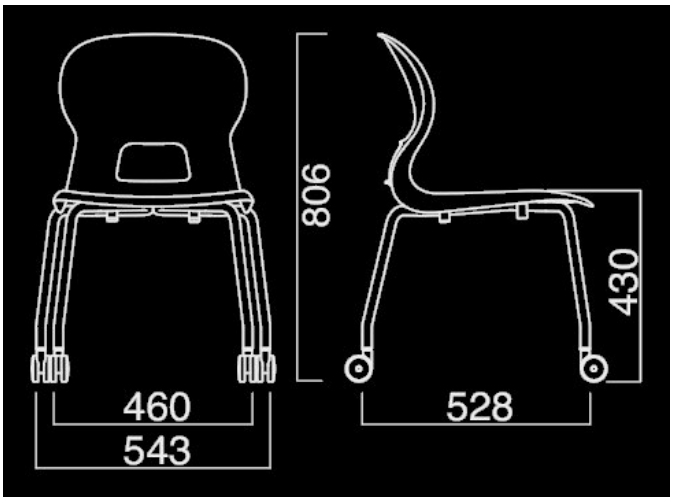

alysee

alysee GmbH
Goethestraße 7 · D-66763 Dillingen/Saar
+49 6831 976122 · hello@alysee.de · www.alysee.de
Möbel und Einrichtungen für den Projektbereich

Dieses Produkt
online ansehen

Maßzeichnungen

KC 62 4R – 4-Bein-Gestell mit Rollen, Größe 4

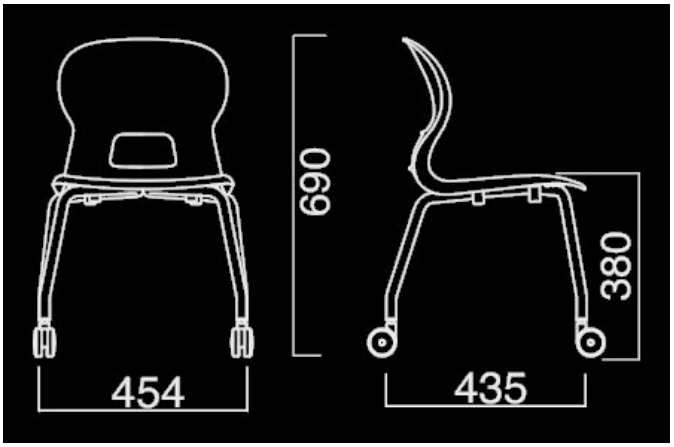

KC 62 CL – Freischwinger, Größe 6

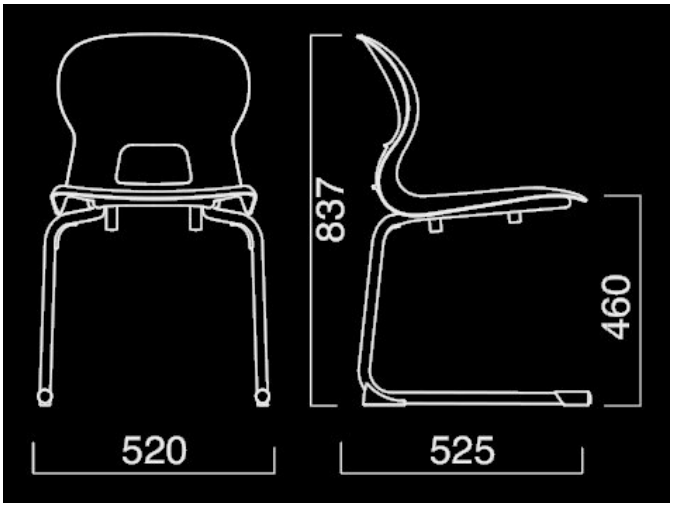

KC 62 G5 – Drehgestell, Größe 6

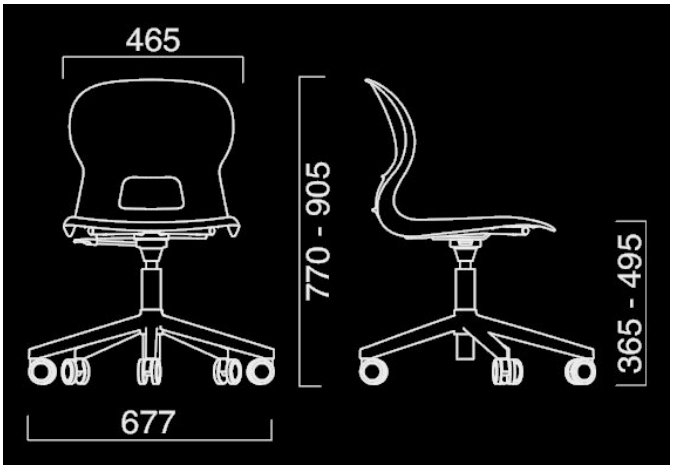

alysee GmbH
Goethestraße 7 · D-66763 Dillingen/Saar
+49 6831 976122 · hello@alysee.de · www.alysee.de
Möbel und Einrichtungen für den Projektbereich

Dieses Produkt online ansehen