KC 62

Chaise scolaire selon EN 1729 en quatre tailles et quatre piètements



Une chaise qui grandit avec eux.



KC 62

La KC 62 est une chaise coque pour l'école, l'université et la formation continue. Quatre tailles selon la norme DIN EN 1729 couvrent tous les âges – de l'élève de primaire à l'adulte. La coque en polypropylène contenant au moins 30 % de matière recyclée intègre une poignée dans le dossier et s'associe à quatre piètements.

Bien s'asseoir est la base d'un apprentissage concentré. La norme DIN EN 1729 définit donc la correspondance entre hauteur d'assise et taille. La KC 62 suit ce système en quatre tailles : taille 3 (hauteur d'assise 350 mm, env. 6–7 ans), taille 4 (380 mm, env. 8–10 ans), taille 5 (430 mm, env. 11–13 ans) et taille 6 (460 mm, dès 14 ans et pour les adultes). Deux tailles de coque couvrent les quatre hauteurs.

La coque est en polypropylène renforcé de fibre de verre contenant au moins 30 % de matière recyclée post-industrielle et est certifiée PSV





KC 62

MixEco. Six couleurs sont proposées – du gris perle et bleu profond au rouge corail, jaune, bleu ciel et vert d'eau. La poignée moulée dans le dossier facilite le réaménagement de la salle de classe.

Les piètements disponibles sont le piètement 4 pieds en tube d'acier Ø 22 × 2 mm (les quatre tailles), le piètement 4 pieds à roulettes (tailles 4 à 6), le piètement luge inversé en acier (tailles 3 et 6) et un piètement pivotant avec vérin à gaz et base à 5 branches (taille 6). Le piètement luge se suspend au plateau de la table pour le nettoyage. Tous les piètements sauf le pivotant s'empilent jusqu'à cinq chaises et sont testés selon EN 1729-1/-2.

KC 62 — Spécifications

- quatre tailles selon DIN EN 1729 – hauteur d'assise 350, 380, 430 et 460 mm
- coque en polypropylène avec au moins 30 % de matière recyclée, certifiée PSV MixEco
- poignée moulée dans le dossier – facile à déplacer
- quatre piètements : 4 pieds, 4 pieds à roulettes, luge inversé, pivotant
- empilable jusqu'à 5 chaises (tous piètements sauf pivotant)
- piètement luge suspendu à la table pour le nettoyage
- testée selon EN 1729-1 et EN 1729-2

Dimensions

Largeur	**533 mm**
Profondeur	**526 mm**
Hauteur totale	**825 mm**
Hauteur d'assise	**460 mm**

Dimensions pour KC 62 4L en taille 6. Taille 5 : L 530 × P 525 × H 806 mm, hauteur d'assise 430 mm. Taille 4 : L 444 × P 435 × H 690 mm, hauteur d'assise 380 mm. Taille 3 : L 440 × P 420 × H 658 mm, hauteur d'assise 350 mm. Piètements à roulettes, luge et pivotant : voir les dessins cotés.

Matériaux & Couleurs

Coque

Polypropylène renforcé de fibre de verre, min. 30 % de matière recyclée (PIR), PSV MixEco – en 6 couleurs

Piètement 4 pieds (avec et sans roulettes)

Tube d'acier rond Ø 22 × 2 mm selon UNI EN 10305-3

Piètement luge

Acier (structure 5,21 kg)

Piètement pivotant

Base 5 branches en plastique noir Ø 677 mm, vérin à gaz, roulettes

Finition structure acier

Peinture poudre époxy-polyester (env. 50 µm) noir texturé ou gris clair RAL 7035 finement texturé – ou chromé (env. 5 µm)

Patins

Polypropylène

Couleurs de châssis

- **Noir texturé**
- **Gris clair finement texturé** RAL 7035
- **Chromé brillant**

Coque d'assise

- **Vert d'eau**
- **Jaune**
- **Bleu ciel**
- **Gris perle**
- **Rouge corail**
- **Bleu profond**

Variantes de modèle

KC 62 4L	Piètement 4 pieds en tube d'acier Ø 22 mm, patins – tailles 3, 4, 5 et 6, empilable jusqu'à 5
KC 62 4R	Piètement 4 pieds acier à roulettes – tailles 4, 5 et 6, empilable jusqu'à 5
KC 62 CL	Piètement luge inversé en acier, suspendu à la table – tailles 3 et 6, empilable jusqu'à 5
KC 62 G5	Piètement pivotant avec vérin à gaz, base 5 branches en plastique noir Ø 677 mm, roulettes – taille 6, hauteur d'assise 365–495 mm

alysee GmbH
Goethestraße 7 · D-66763 Dillingen/Saar
+49 6831 976122 · hello@alysee.de · www.alysee.de
Mobilier et aménagement pour projets professionnels

Voir ce produit en ligne

Plans techniques

KC 62 4L – 4-Bein-Gestell, Größe 6

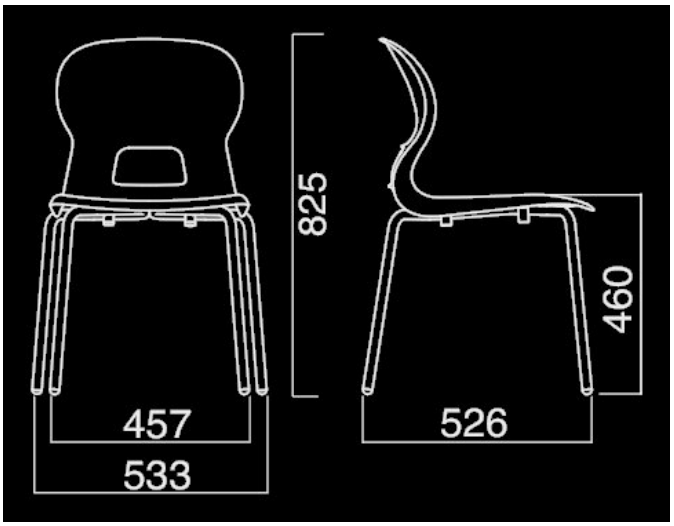

KC 62 4L – 4-Bein-Gestell, Größe 5

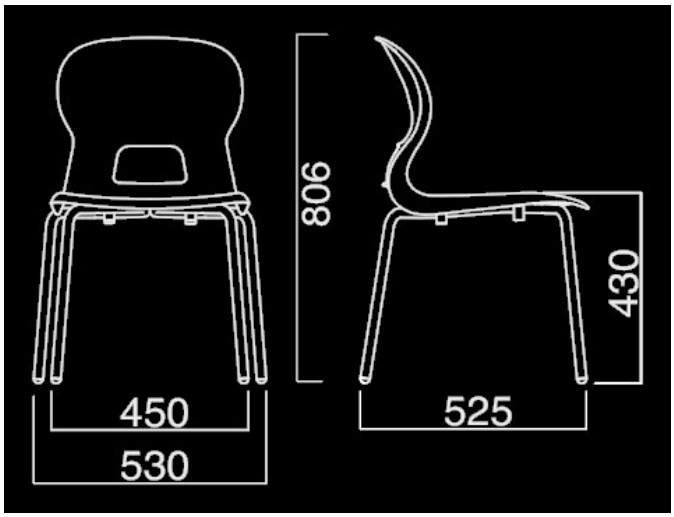

KC 62 4L – 4-Bein-Gestell, Größe 4

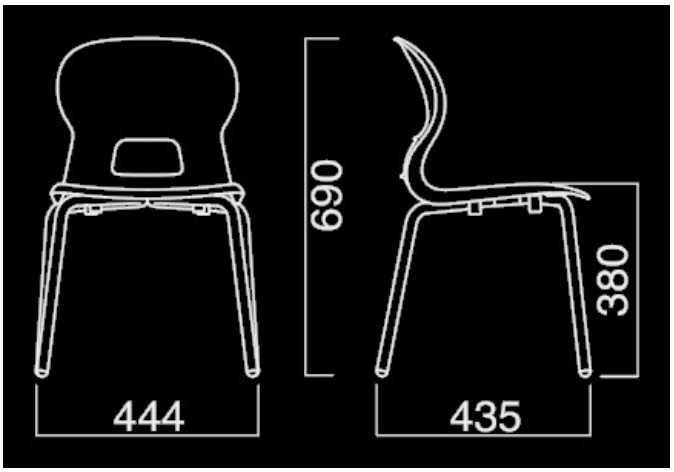

KC 62 4L – 4-Bein-Gestell, Größe 3

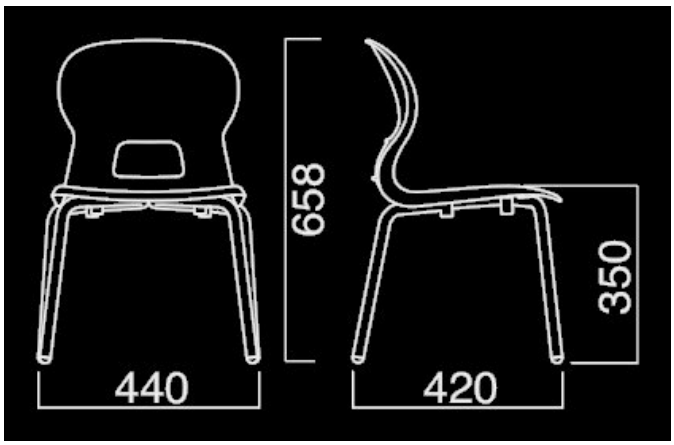

KC 62 4R – 4-Bein-Gestell mit Rollen, Größe 6

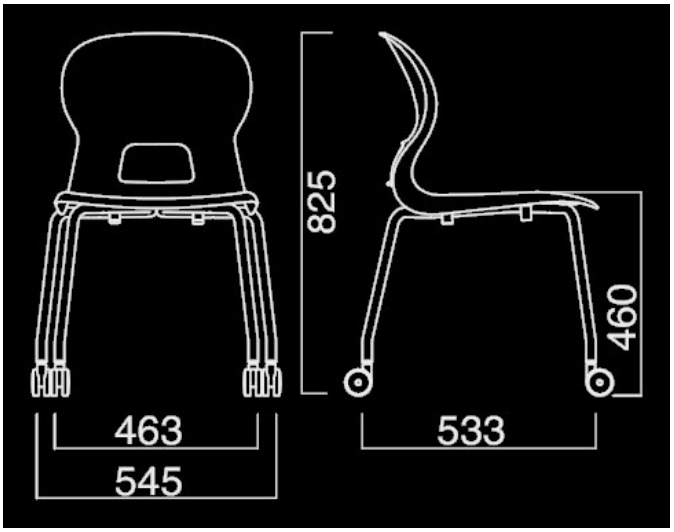

KC 62 4R – 4-Bein-Gestell mit Rollen, Größe 5

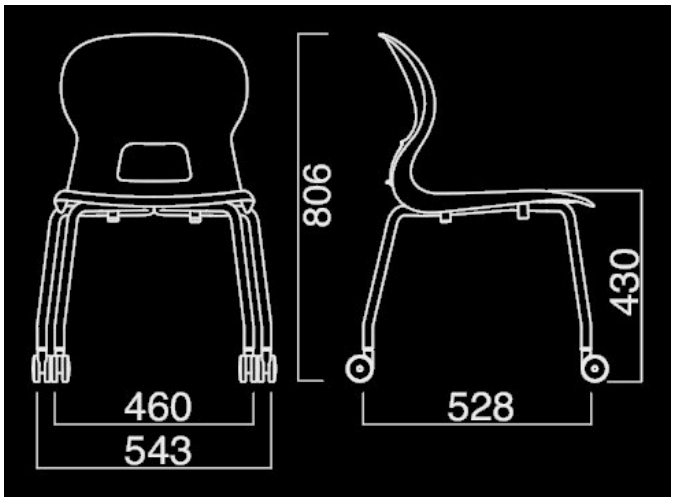

alysee

alysee GmbH
Goethestraße 7 · D-66763 Dillingen/Saar
+49 6831 976122 · hello@alysee.de · www.alysee.de
Mobilier et aménagement pour projets professionnels

Voir ce produit en ligne

Plans techniques

KC 62 4R – 4-Bein-Gestell mit Rollen, Größe 4

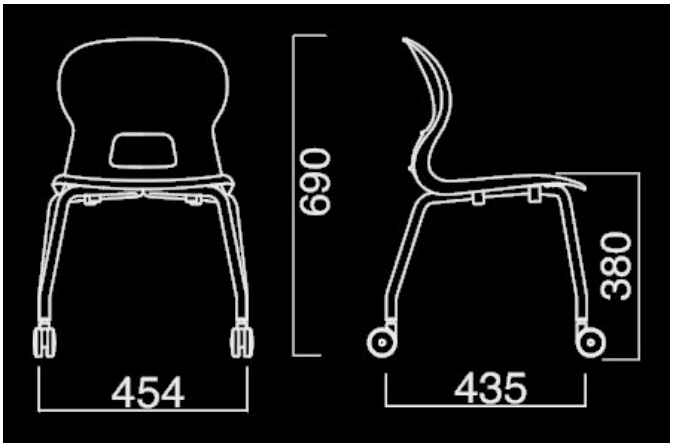

KC 62 CL – Freischwinger, Größe 6

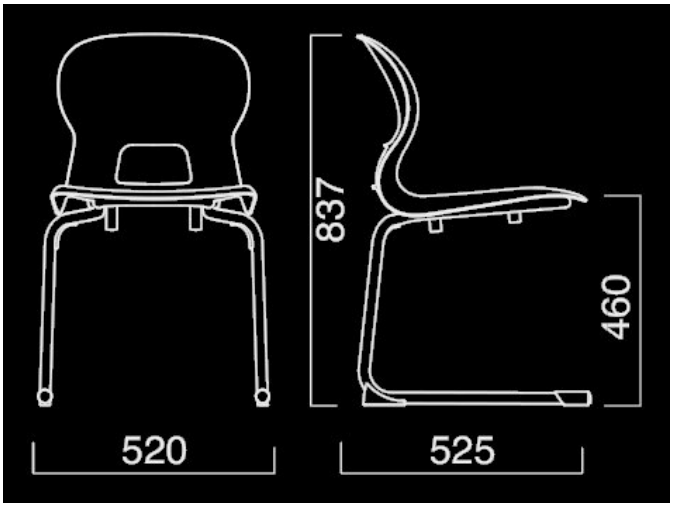

KC 62 G5 – Drehgestell, Größe 6

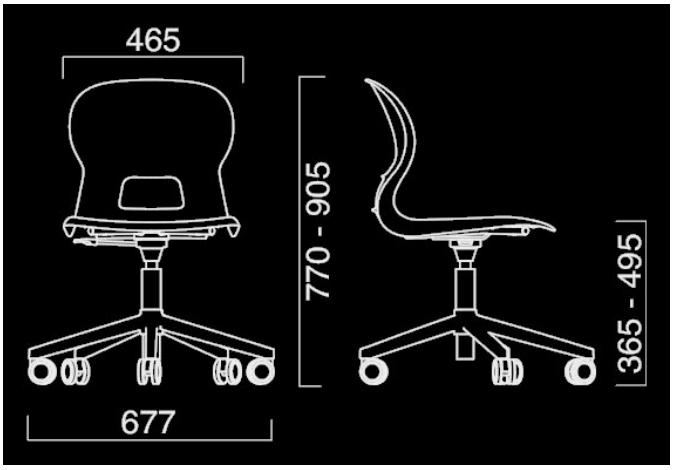

alysee GmbH
Goethestraße 7 · D-66763 Dillingen/Saar
+49 6831 976122 · hello@alysee.de · www.alysee.de
Mobilier et aménagement pour projets professionnels

Voir ce produit en ligne